CARIGNANO

Bombas para el agro y la industria

INDUSTRIA ARGENTINA

"Fabricando máquinas de buena calidad"

VX 400

Bomba sumergible cloacal/estercolera

Principales aplicaciones:

- Vaciado de cavas y fosas de tambos
- Industrias con líquidos de desechos no agresivos
- Pozo de noria, balanzas, plantas de acopio de granos, etc
- Evacuación de cloacas, pozos ciegos y cámaras sépticas
- Desagote de tanques y piscinas con agua muy sucia
- Bombeo de líquidos muy sucios con sólidos

Potencia	4 HP
Tensión	3x380 V
Rpm	2800
Diámetro de salida	3''
Caudal	1 – 68 m^3/h
Altura	14 – 2 $m.c.a$
Peso	57 kg
Impulsor	Vortex
Pasaje de sólidos	75 mm

Código del producto	SVX4-4-2-3

Dirección: Brown 1556. Venado Tuerto. Santa Fe **Teléfono:** (03462) 434981 – 463675 – 429885
Página web: www.bombascarignano.com.ar **E-mail:** info@bombascarignano.com.ar

Características:

El cuerpo de la bomba se encuentra totalmente construido en fundición gris de alta dureza.

Además, el eje es de acero inoxidable AISI 304. Este es rectificado y balanceado electrónicamente, y va montado sobre dos rodamientos blindados.

También posee un sello mecánico cilíndrico, retén y cárter con aceite para lubricar y refrigerar. Como aclaración, el estado del aceite se verifica mediante un tapón de inspección.

El motor eléctrico es trifásico tipo de inducción, fabricado con materiales de primera calidad clase térmica F (150°C).

Es recomendable colocar en la alimentación eléctrica un guardamotor u otro elemento de protección similar.

Además, está provista de bornera de 6 terminales.

La boca de impulsión posee brida hembra roscada de 3'' BSP orientada hacia arriba, la misma va montada a la cámara mediante cuatro bulones.

Es una bomba robusta, de muy fácil mantenimiento y reparación económica que permite el bombeo de líquidos de hasta 40 °C.

La versión estándar se entrega con 5 metros de conductor de alimentación y sello inferior del tipo silicio/silicio. A pedido pueden modificarse estas características.

Otro dato de gran importancia es que debe trabajar con un nivel de líquido mínimo (ver la cota "Im" en las dimensiones), así garantiza la refrigeración del motor; caso contrario se producirá un eventual daño del motor.

Sujetar la bomba con una cadena, soga o cable de acero desde el cáncamo, nunca izar la máquina desde los cables eléctricos, esto además de ser muy peligroso, causa graves daños a la máquina.

Siempre que va a manipular la bomba desconecte la alimentación eléctrica, recuerde que el flotante puede ponerla en funcionamiento y causar serias lesiones al operador.

Dirección: Brown 1556. Venado Tuerto. Santa Fe **Teléfono:** (03462) 434981 – 463675 – 429885
Página web: www.bombascarignano.com.ar **E-mail:** info@bombascarignano.com.ar

"Fabricando máquinas de buena calidad"

Dimensiones: [mm]

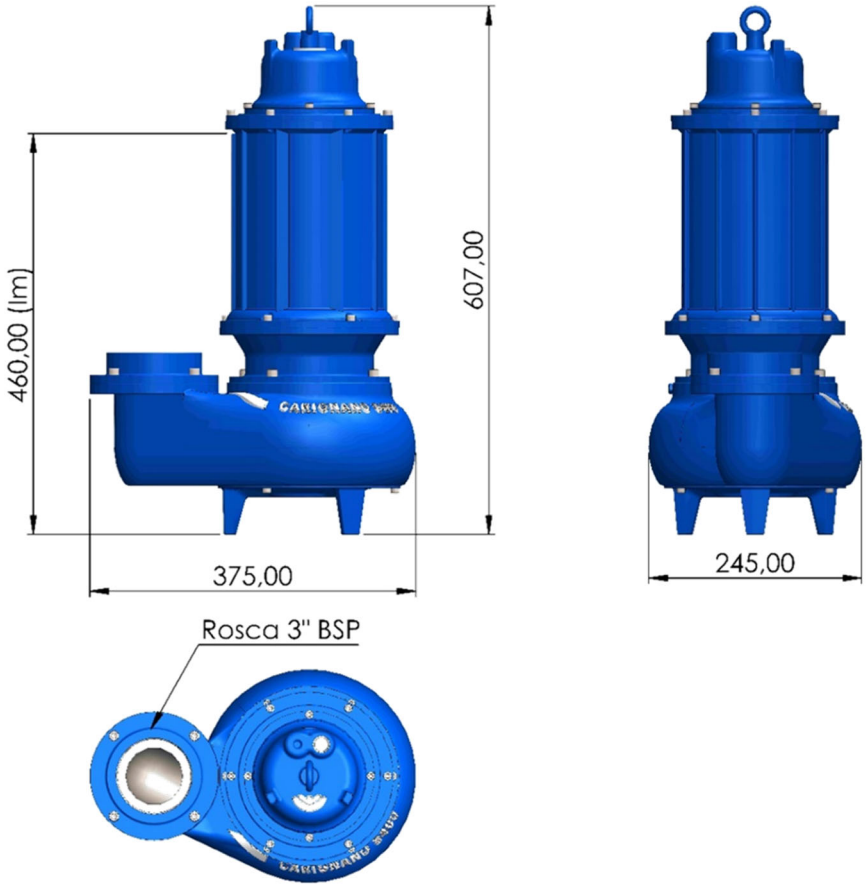

Rendimiento hidráulico:

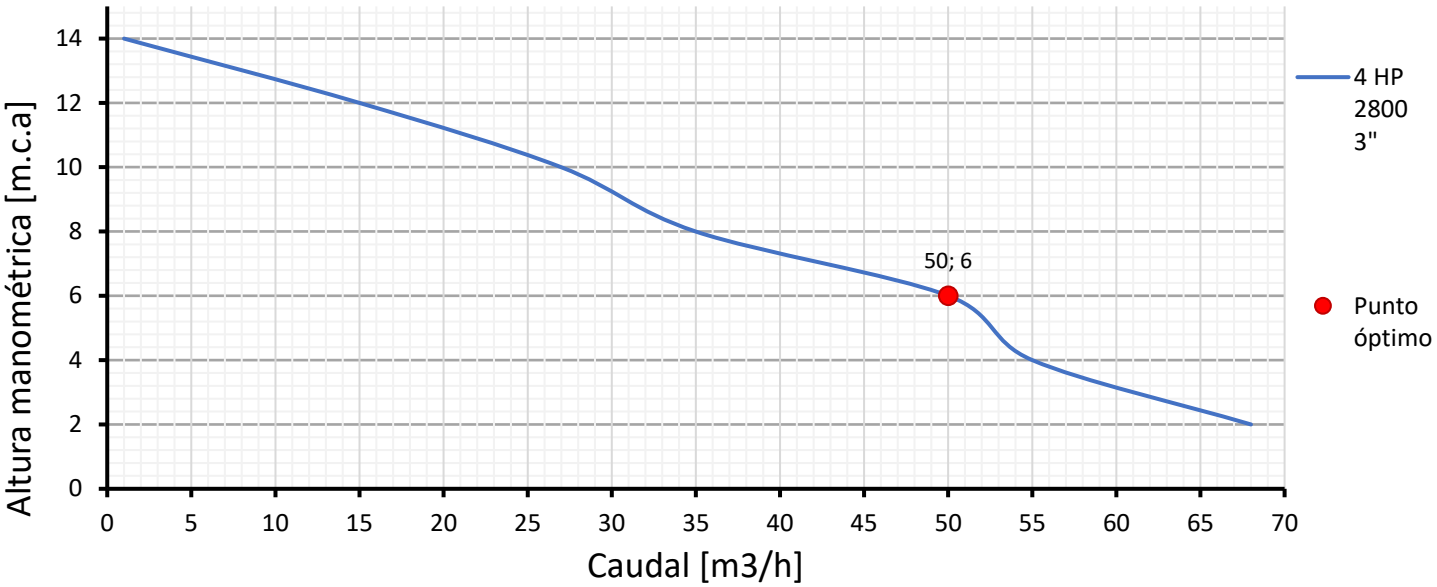

Dirección: Brown 1556. Venado Tuerto. Santa Fe **Teléfono:** (03462) 434981 – 463675 – 429885
Página web: www.bombascarignano.com.ar **E-mail:** info@bombascarignano.com.ar

INDUSTRIA ARGENTINA

"Fabricando máquinas de buena calidad"

Despiece:

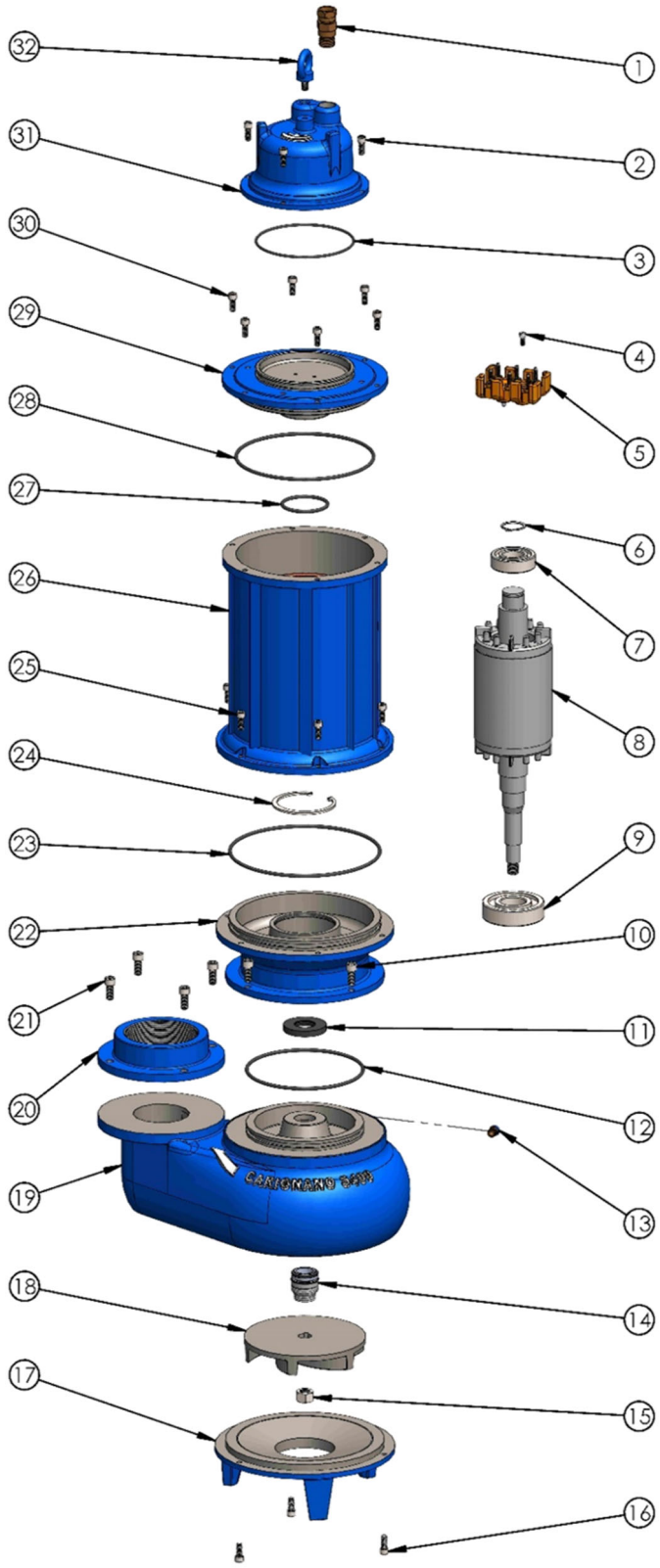

NÚMERO		CÓDIGO	CANT	CARACTERÍSTICAS
1	Prensacable		1	Bronce. Taco: buna
2	Tornillos	1/4"x5/8"	4	Acero inoxidable
3	O 'ring		1	Buna. Esp 2,5 mm
4	Tornillo	5 mm x 8 mm	1	Acero inoxidable
5	Bornera	K1M5	1	6 P
6	Seeger exterior	DIN 471-25	1	Acero. Cavidad 23 mm
7	Rodamiento	6205	1	2RS C3
8	Eje	T304-28-350	1	Acero AISI 304
9	Rodamiento	6306	1	2RS C3
10	Tornillos	5/16" x 1"	4	Acero inoxidable
11	Retén	25x50x7	1	Nitrilo
12	O 'ring		1	Buna. Esp 3,5 mm
13	Tapón de inspección	1/8" x 27 h/1" NPT	1	Bronce
14	Sello mecánico	10320	1	Empaquetadura: silicio. Asiento: silicio. Eje 20 mm
15	Tuerca	1/2" x 20 h/1"	1	Acero inoxidable
16	Tornillos	1/4"x5/8"	3	Acero inoxidable
17	Base	010300VX-70	1	Fundición gris
18	Impulsor	I140-140-16-VX	1	Fundición gris
19	Cámara	030400S-143	1	Fundición gris
20	Brida descarga	050400VX	1	Fundición gris. RH 3'' BSP
21	Tornillos	5/16"x3/4"	4	Acero inoxidable
22	Cárter	060400S	1	Fundición gris
23	O 'ring		1	Buna. Esp 3,5 mm
24	Seeger interior	DIN 472-72	1	Acero. Cavidad 75 mm
25	Tornillos	1/4"x5/8"	6	Acero inoxidable
26	Carcasa	080400S	1	Fundición gris
27	O 'ring		1	Buna. Esp 3,5 mm
28	O 'ring		1	Buna. Esp 3,5 mm
29	Soporte superior	SS200-161-52	1	Fundición gris
30	Tornillos	1/4"x5/8"	6	Acero inoxidable
31	Tapa	100100S	1	Fundición gris
32	Cáncamo	M8	1	

Dirección: Brown 1556. Venado Tuerto. Santa Fe
Teléfono: (03462) 434981 – 463675 – 429885
Página web: www.bombascarignano.com.ar
E-mail: info@bombascarignano.com.ar

Vista en corte:

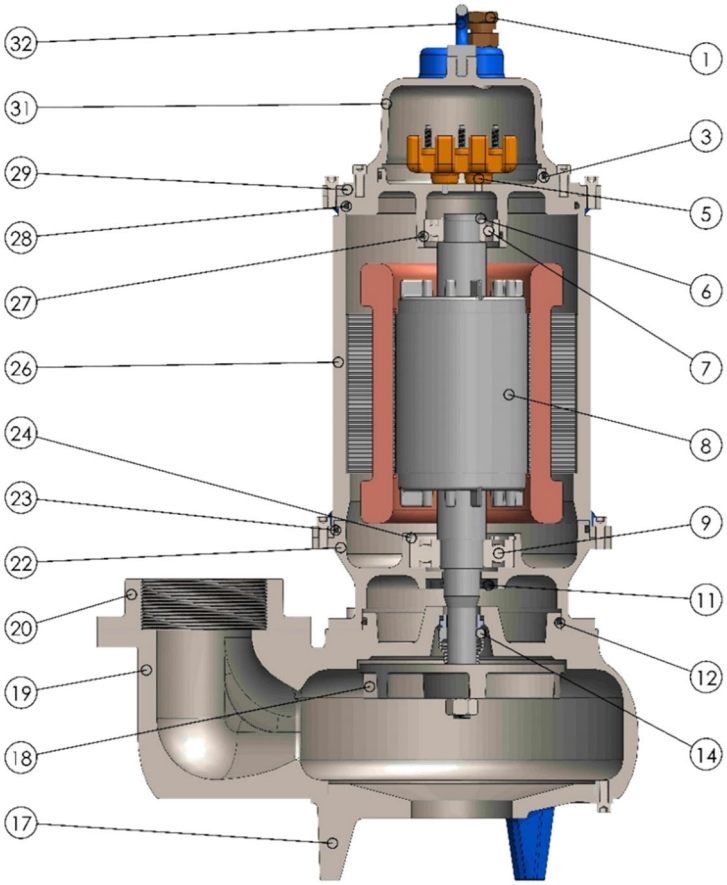

NÚMERO		CÓDIGO	CANT	CARACTERÍSTICAS
1	**Prensacable**		1	Bronce. Taco: buna
3	**O 'ring**		1	Buna. Esp 2,5 mm
5	**Bornera**	K1M5	1	6 P
6	**Seeger exterior**	DIN 471-25	1	Acero. Cavidad 23 mm
7	**Rodamiento**	6205	1	2RS C3
8	**Eje**	T304-28-350	1	Acero AISI 304
9	**Rodamiento**	6306	1	2RS C3
11	**Retén**	25x50x7	1	Nitrilo
12	**O 'ring**		1	Buna. Esp 3,5 mm
14	**Sello mecánico cilíndrico**	10320	1	Empaquetadura: silicio. Asiento: silicio. Eje 20 mm
17	**Base**	010300VX-70	1	Fundición gris
18	**Impulsor**	I140-140-16-VX	1	Fundición gris
19	**Cámara**	030400S-143	1	Fundición gris
20	**Brida descarga**	050400VX	1	Fundición gris. RH 3'' BSP
22	**Cárter**	060400S	1	Fundición gris
23	**O 'ring**		1	Buna. Esp 3,5 mm
24	**Seeger interior**	DIN 472-72	1	Acero. Cavidad 75 mm
26	**Carcasa**	080400S	1	Fundición gris
27	**O 'ring**		1	Buna. Esp 3,5 mm
28	**O 'ring**		1	Buna. Esp 3,5 mm
29	**Soporte superior**	SS200-161-52	1	Fundición gris
31	**Tapa superior**	100100S	1	Fundición gris
32	**Cáncamo**	M8	1	

Dirección: Brown 1556. Venado Tuerto. Santa Fe **Teléfono:** (03462) 434981 – 463675 – 429885
Página web: www.bombascarignano.com.ar **E-mail:** info@bombascarignano.com.ar

Fotos:

Dirección: Brown 1556. Venado Tuerto. Santa Fe **Teléfono:** (03462) 434981 – 463675 – 429885
Página web: www.bombascarignano.com.ar **E-mail:**
info@bombascarignano.com.ar