CARIGNANO

Bombas para el agro y la industria

"Fabricando máquinas de buena calidad"

VX 150

Bomba sumergible cloacal/estercolera

Principales aplicaciones:

- Vaciado de cavas y fosas de tambos
- Industrias con líquidos de desechos no agresivos
- Pozo de noria, balanzas, plantas de acopio de granos, etc
- Evacuación de cloacas, pozos ciegos y cámaras sépticas
- Desagote de tanques y piscinas con agua muy sucia
- Bombeo de líquidos muy sucios con sólidos

Potencia	1,5 HP
Tensión	3x380 V
Rpm	2800
Diámetro de salida	2''
Caudal	4 – 21 m^3/h
Altura	10 – 2 $m.c.a$
Peso	26 kg
Impulsor	Vortex
Pasaje de sólidos	50 mm

Código del producto	SVX1-1,5-2-2

Dirección: Brown 1556. Venado Tuerto. Santa Fe
Teléfono: (03462) 434981 – 463675 – 429885
Página web: www.bombascarignano.com.ar
E-mail: info@bombascarignano.com.ar

Características:

El cuerpo de la bomba se encuentra totalmente construido en fundición gris de alta dureza.

Además, el eje es de acero inoxidable AISI 304. Este es rectificado y balanceado electrónicamente, y va montado sobre dos rodamientos blindados.

También posee un sello mecánico, retén y cárter con aceite para lubricar y refrigerar. Como aclaración, el estado del aceite se verifica mediante un tapón de inspección.

El motor eléctrico es trifásico tipo de inducción, fabricado con materiales de primera calidad clase térmica F (150°C).

Es recomendable colocar en la alimentación eléctrica un guardamotor u otro elemento de protección similar.

Además, está provista de contactor tripolar e interruptor flotante de nivel. Debido a este último la bomba puede funcionar automáticamente según en nivel del líquido.

La boca de impulsión posee brida hembra roscada de 2'' BSP orientada hacia arriba, la misma va montada a la cámara mediante tres bulones.

Cabe destacar que es una bomba robusta, de fácil mantenimiento y reparación económica que permite el bombeo de líquidos de hasta 40 °C.

La versión estándar se entrega con 5 metros de conductor de alimentación y sello inferior del tipo carbón/cerámica. A pedido pueden modificarse estas características.

Otro dato de gran importancia es que debe trabajar con un nivel de líquido mínimo (ver la cota "Im" en las dimensiones), así garantiza la refrigeración del motor; caso contrario se producirá un eventual daño del motor.

Sujetar la bomba con una cadena, soga o cable de acero desde el cáncamo, nunca izar la máquina desde los cables eléctricos, esto además de ser muy peligroso, causa graves daños a la máquina.

Siempre que va a manipular la bomba desconecte la alimentación eléctrica, recuerde que el flotante puede ponerla en funcionamiento y causar serias lesiones al operador.

Dirección: Brown 1556. Venado Tuerto. Santa Fe
Teléfono: (03462) 434981 – 463675 – 429885
Página web: www.bombascarignano.com.ar
E-mail: info@bombascarignano.com.ar

Dimensiones: [mm]

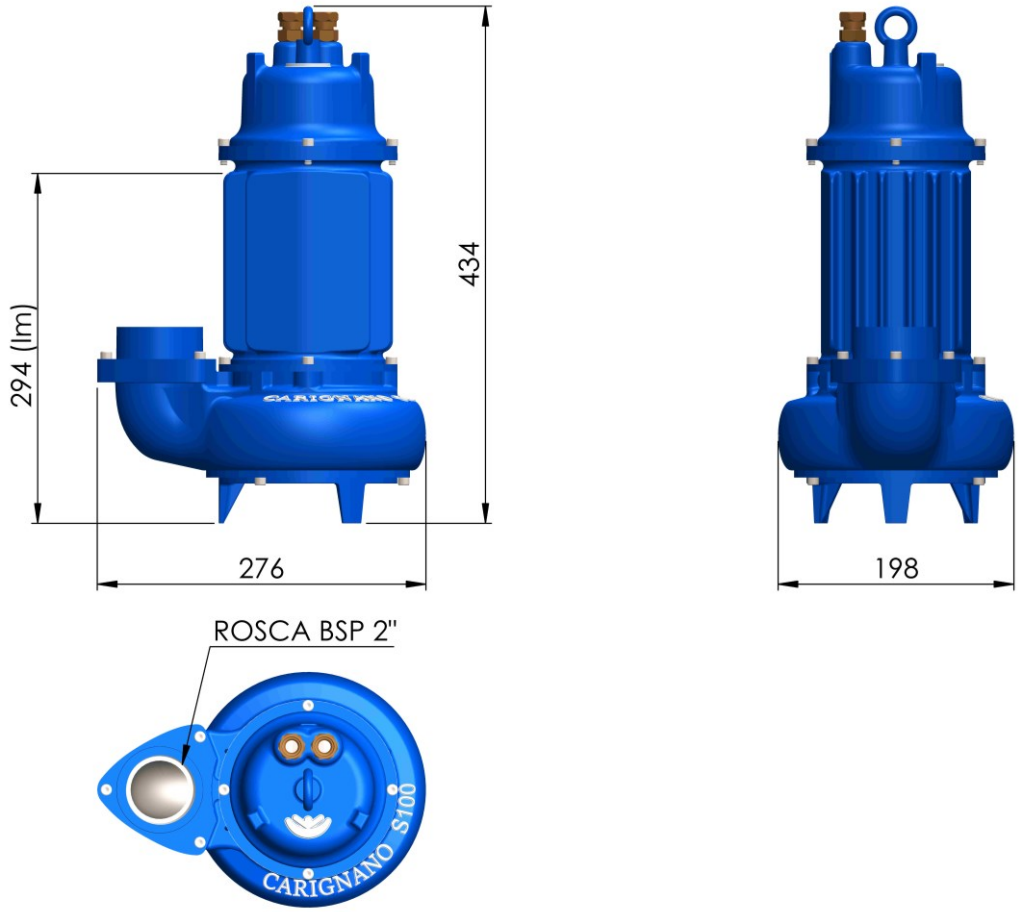

Rendimiento hidráulico:

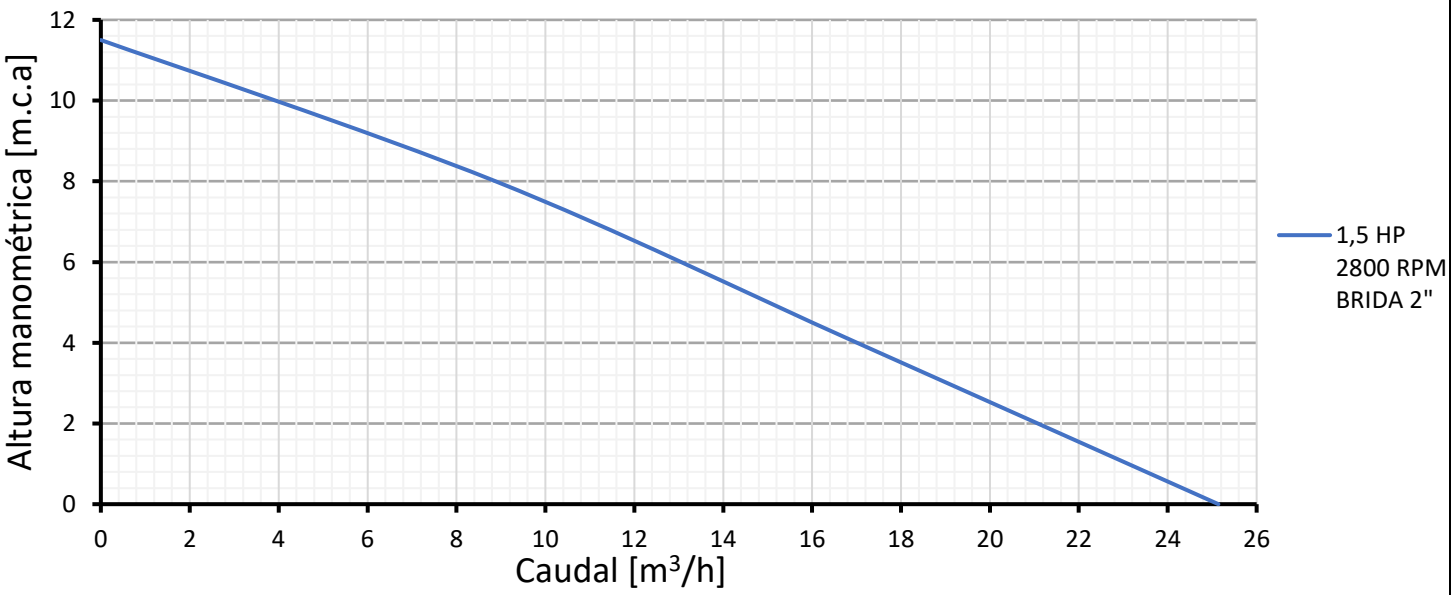

Dirección: Brown 1556. Venado Tuerto. Santa Fe
Página web: www.bombascarignano.com.ar
Teléfono: (03462) 434981 – 463675 – 429885
E-mail: info@bombascarignano.com.ar

INDUSTRIA ARGENTINA

"Fabricando máquinas de buena calidad"

Despiece:

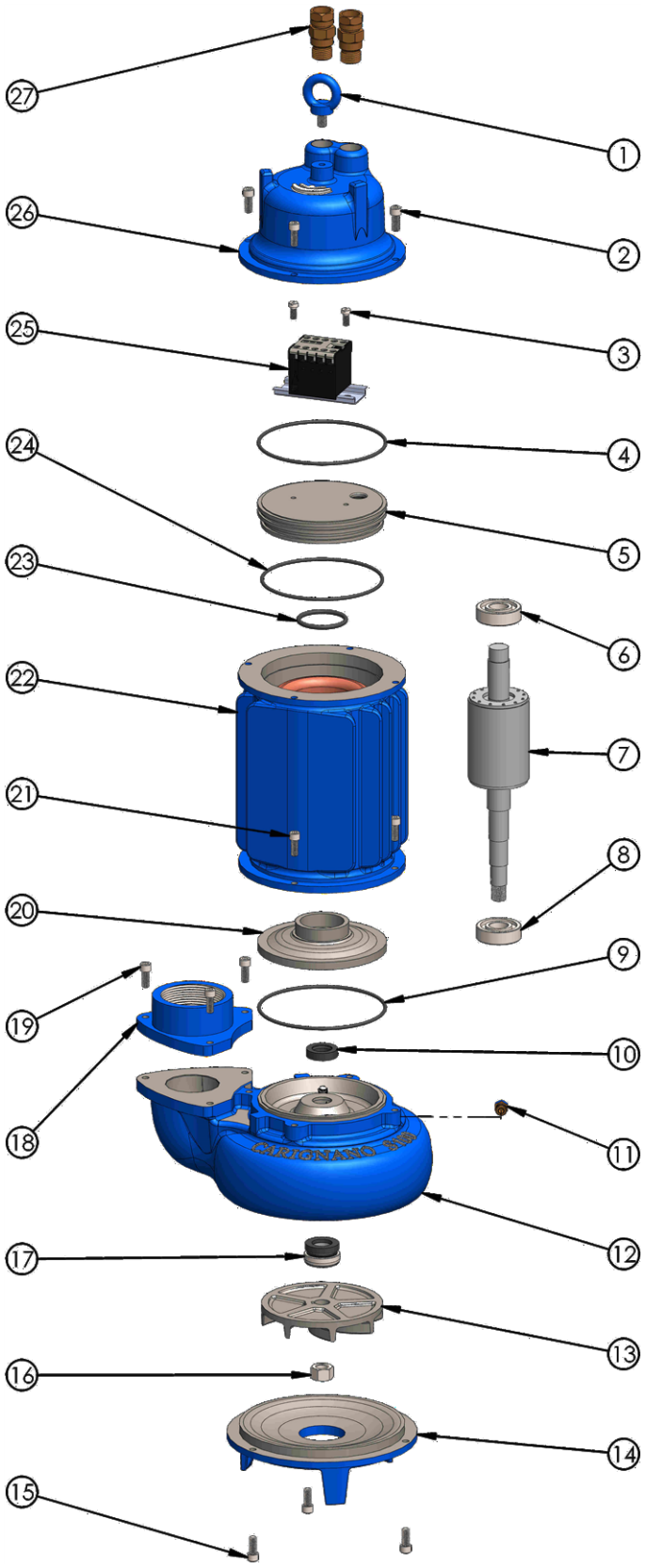

NÚMERO		CÓDIGO	CANT	CARACTERÍSTICAS
1	Cáncamo	M8	1	
2	Tornillos	1/4"x5/8"	4	Acero inoxidable
3	Tornillos	5 mm x 8 mm	2	Acero inoxidable
4	O 'ring		1	Buna. Esp 2,5 mm
5	Soporte superior	SS116-110-40	1	Fundición gris
6	Rodamiento	6203	1	2RS C3
7	Eje	T304-21-241	1	Acero AISI 304
8	Rodamiento	6203	1	2RS C3
9	O 'ring		1	Buna. Esp 2,5 mm
10	Retén	17x28x7	1	Nitrilo
11	Tapón de inspección	1/8"x28 h	1	Bronce
12	Cámara	030100S-117	1	Fundición gris
13	Impulsor	I115-115-14-VX	1	Fundición gris
14	Base	010100VX	1	Fundición gris
15	Tornillos	1/4"x5/8"	3	Acero inoxidable
16	Tuerca	1/2"	1	Acero inoxidable
17	Sello mecánico	10068	1	Empaquetadura: carbón. Asiento: cerámica. Eje 16 mm.
18	Brida descarga	050100VX	1	Fundición gris. RH 2" BSP
19	Tornillos	1/4"x5/8"	3	Acero inoxidable
20	Soporte inferior	SI116-40-28	1	Fundición gris
21	Tornillos	1/4"x5/8"	4	Acero inoxidable
22	Carcasa	080100S	1	Fundición gris
23	O 'ring		1	Buna. Esp 3,5 mm
24	O 'ring		1	Buna. Esp 2,5 mm
25	Contactor		1	Tripolar. 7 A
26	Tapa	100100S	1	Fundición gris
27	Prensacable		1	Bronce. Taco: buna

Dirección: Brown 1556. Venado Tuerto. Santa Fe
Página web: www.bombascarignano.com.ar
Teléfono: (03462) 434981 – 463675 – 429885
E-mail: info@bombascarignano.com.ar

Vista en corte:

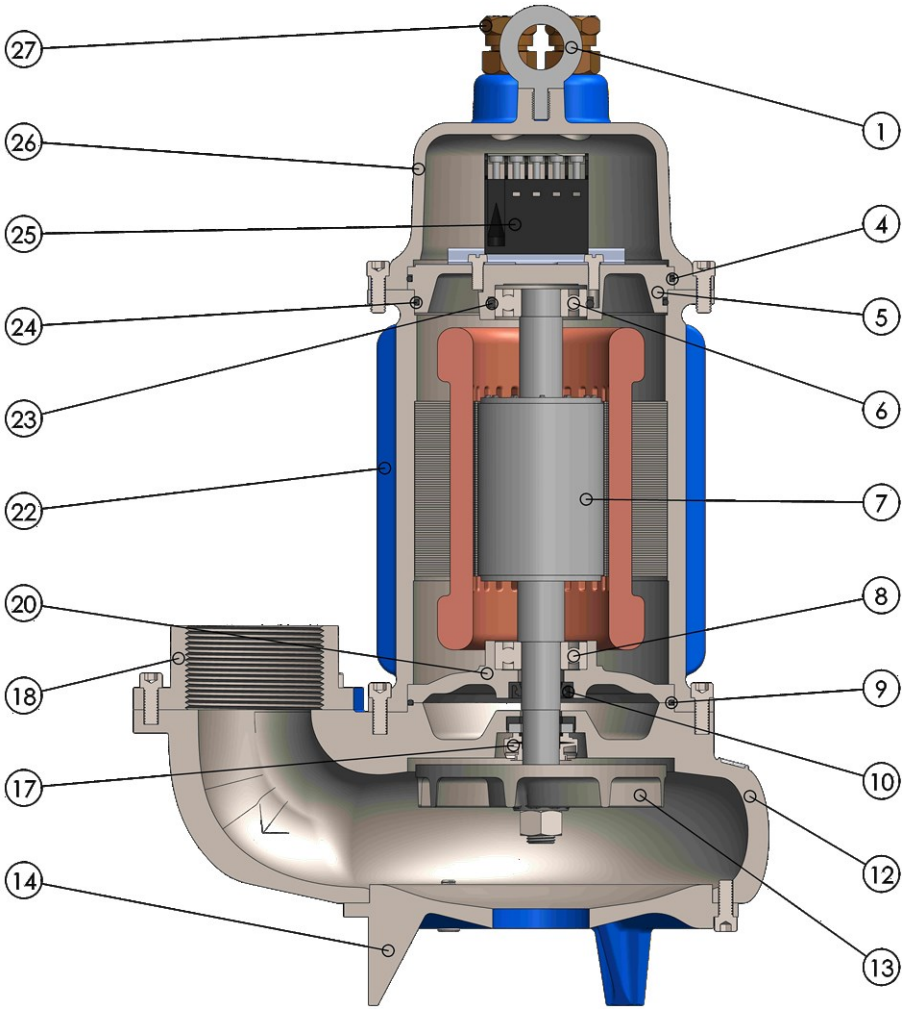

NÚMERO		CÓDIGO	CANTIDAD	CARACTERÍSTICAS
1	**Cáncamo**	M8	1	
4	**O 'ring**		1	Buna. Esp 2,5 mm
5	**Soporte superior**	SS116-110-40	1	Fundición gris
6	**Rodamiento**	6203	1	2RS C3
7	**Eje**	T304-21	1	Acero AISI 304
8	**Rodamiento**	6203	1	2RS C3
9	**O 'ring**		1	Buna. Esp 2,5 mm
10	**Retén**	17x28x7	1	Nitrilo
12	**Cámara**	030100S-117	1	Fundición gris
13	**Impulsor**	I115-115-14-VX	1	Fundición gris
14	**Base**	010100VX	1	Fundición gris
17	**Sello mecánico**	10068	1	Empaquetadura: carbón. Asiento: cerámica. Eje 16 mm
18	**Brida descarga**	050100VX	1	Fundición gris. RH 2" BSP
20	**Soporte inferior**	SI116-40-28	1	Fundición gris
22	**Carcasa**	080100S	1	Fundición gris
23	**O 'ring**		1	Buna. Esp 3,5 mm
24	**O 'ring**		1	Buna. Esp 2,5 mm
25	**Contactor**		1	Tripolar. 7 A
26	**Tapa**	100100S	1	Fundición gris
27	**Prensacable**		1	Bronce. Taco: buna

Dirección: Brown 1556. Venado Tuerto. Santa Fe
Teléfono: (03462) 434981 – 463675 – 429885
Página web: www.bombascarignano.com.ar
E-mail: info@bombascarignano.com.ar

Fotos:

Dirección: Brown 1556. Venado Tuerto. Santa Fe
Teléfono: (03462) 434981 – 463675 – 429885
Página web: www.bombascarignano.com.ar
E-mail: info@bombascarignano.com.ar