CARIGNANO

Bombas para el agro y la industria

"Fabricando máquinas de buena calidad"

TRI 300 vertical

Bomba sumergible cloacal/estercolera

Principales aplicaciones:

- Vaciado de cavas y fosas de tambos
- Industrias con líquidos de desechos no agresivos
- Pozo de noria, balanzas, plantas de acopio de granos, etc
- Evacuación de cloacas, pozos ciegos y cámaras sépticas
- Desagote de tanques y piscinas con agua muy sucia
- Bombeo de líquidos muy sucios con sólidos

Potencia	3 HP
Tensión	3x380 V
Rpm	2800
Diámetro de salida	2''
Caudal	6 – 37 m^3/h
Altura	20 – 4 $m.c.a$
Peso	43 kg
Impulsor	Tricanal Semiabierto
Pasaje de sólidos	35 mm

Código del producto	STRI3-3-2-2

Dirección: Brown 1556. Venado Tuerto. Santa Fe
Teléfono: (03462) 434981 – 463675 – 429885
Página web: www.bombascarignano.com.ar
E-mail: info@bombascarignano.com.ar

Características:

Totalmente construidas en fundición gris de alta dureza. El eje es de acero inoxidable AISI 304, rectificado y balanceado electrónicamente, va montado sobre dos rodamientos.

La bomba posee sistemas de doble sello y cárter con aceite para lubricar y refrigerar los mismos. El estado del aceite se verifica mediante un tapón de inspección.

El motor eléctrico es trifásico tipo de inducción, fabricado con materiales de primera calidad clase térmica F (150°C).

Está provista de contactor tripolar e interruptor flotante de nivel que permite el funcionamiento automático de la bomba según en nivel del líquido.

Es recomendable colocar en la alimentación eléctrica un guardamotor u otro elemento de protección similar.

La boca de impulsión posee brida roscada de 2'' BSP orientada hacia arriba, la misma va montada a la cámara espiral mediante tres bulones.

Es una bomba robusta, de muy fácil mantenimiento y reparación económica que permite el bombeo de líquidos de hasta 40 °C.

La versión estándar se entrega con 5 metros de conductor de alimentación y sello inferior del tipo silicio/silicio. A pedido pueden modificarse estas características.

Debe trabajar con un nivel de líquido mínimo (ver la cota IM en las dimensiones) que garantice la refrigeración del motor, caso contrario se producirá un eventual daño del motor.

Sujetar la bomba con una cadena, soga o cable de acero desde el cáncamo, nunca izar la máquina desde los cables eléctricos, esto además de ser muy peligroso, causa severos daños a la máquina.

Siempre que va a manipular la máquina desconecte la alimentación eléctrica, recuerde que el flotante puede ponerla en funcionamiento y causar serias lesiones al operador.

Dirección: Brown 1556. Venado Tuerto. Santa Fe
Teléfono: (03462) 434981 – 463675 – 429885
Página web: www.bombascarignano.com.ar
E-mail: info@bombascarignano.com.ar

Dimensiones:

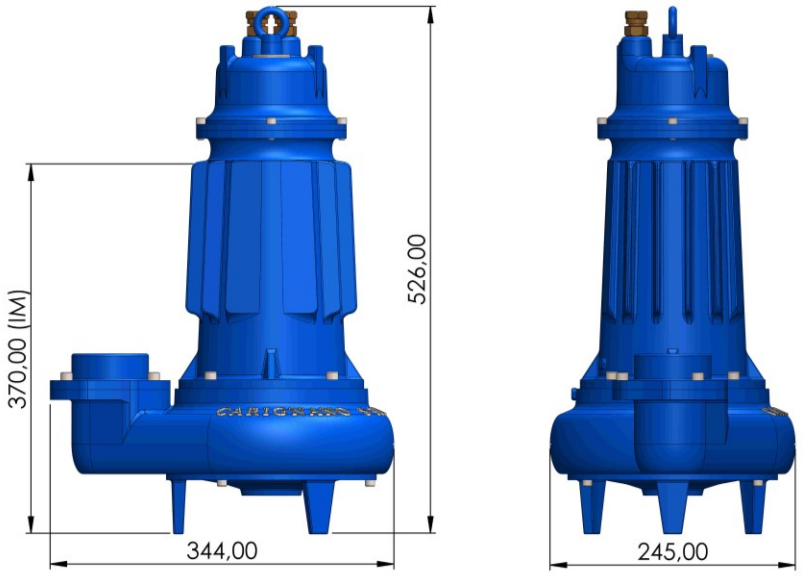

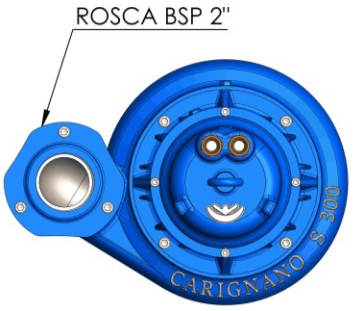

Rendimiento hidráulico:

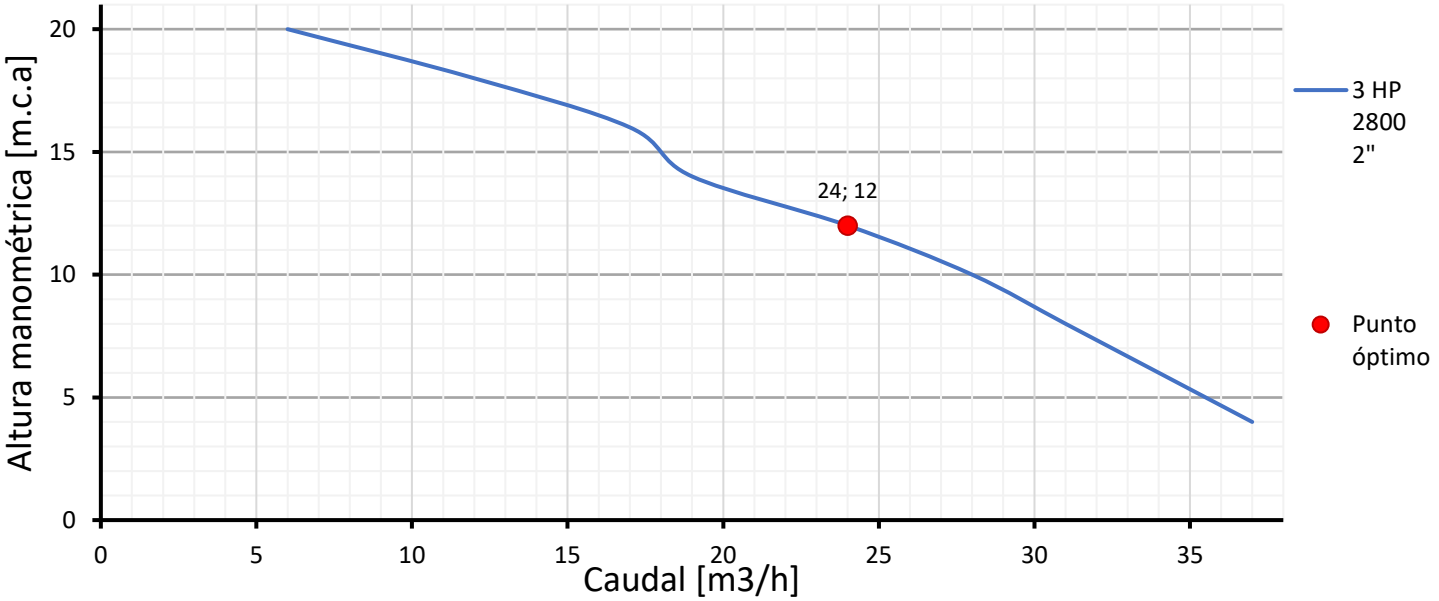

Dirección: Brown 1556. Venado Tuerto. Santa Fe
Página web: www.bombascarignano.com.ar
Teléfono: (03462) 434981 – 463675 – 429885
E-mail: info@bombascarignano.com.ar

Despiece:

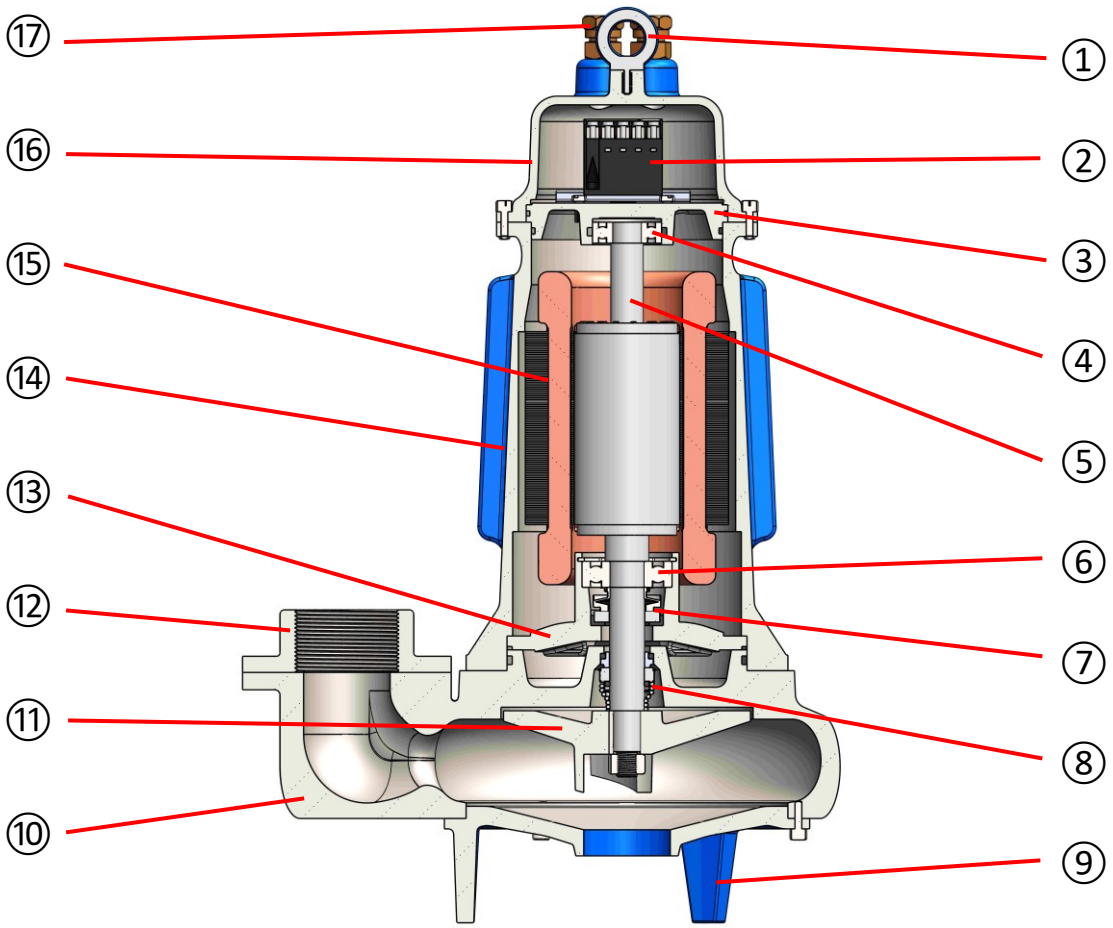

N°	COMPONENTE	CÓDIGO	CARACTERÍSTICAS CONSTRUCTIVAS
1	**Cáncamo**		M8
2	**Contactor tripolar**		7A
3	**Soporte superior**	SS116-110-40	Fundición gris de alta dureza.
4	**Rodamiento**	6203	2RS C3
5	**Eje**	T304-21-319	Acero inoxidable AISI 304, rectificado y balanceado electrónicamente.
6	**Rodamiento**	6304	2RS C3
7	**Sello mecánico**	10099	Anillo fijo: carbón. Anillo móvil: cerámica.
8	**Sello mecánico**	10320	Anillo fijo: silicio. Anillo móvil: silicio.
9	**Base**	010300VX-50	Fundición gris de alta dureza.
10	**Cámara**	030300SH-143	Fundición gris de alta dureza.
11	**Impulsor**		Tricanal. Fundición gris de alta dureza.
12	**Brida descarga**	050300VX	Fundición gris de alta dureza. Rosca de 2'' BSP.
13	**Soporte inferior**	SI138-52-42	Fundición gris de alta dureza.
14	**Carcasa**	080300S	Fundición gris de alta dureza.
15	**Motor eléctrico**		Monofásico tipo de inducción, fabricado con materiales de primera calidad clase térmica F (150°C).
16	**Tapa superior**	100100S	Fundición gris de alta dureza.
17	**Prensacable**		

Dirección: Brown 1556. Venado Tuerto. Santa Fe
Teléfono: (03462) 434981 – 463675 – 429885
Página web: www.bombascarignano.com.ar
E-mail: info@bombascarignano.com.ar

Fotos:

Dirección: Brown 1556. Venado Tuerto. Santa Fe
Página web: www.bombascarignano.com.ar
Teléfono: (03462) 434981 – 463675 – 429885
E-mail: info@bombascarignano.com.ar