PEL 1000 BI

Bomba superficial con eje libre cloacal/estercolera

Principales aplicaciones:

- Vaciado de cavas, fosas de tambos y plantas de tratamiento
- Industrias con líquidos de desechos no agresivos
- Pozo de noria, balanzas, plantas de acopio de granos, etc.
- Evacuación de cloacas, pozos ciegos y cámaras sépticas
- Desagote de tanques y piscinas con agua muy sucia
- Bombeo de líquidos muy sucios con sólidos
- Bombeo de lodos y efluentes de faena
- Bombeo de efluentes con hidrocarburos y agua de recuperación

Código del producto	EBI10-10-4-4-4	EBI10-12,5-4-4-4
Potencia nominal	$10\ HP$	$12{,}5\ HP$
Velocidad angular	$1500\ RPM$	$1500\ RPM$
Diámetro de entrada	$4\ ''$	$4\ ''$
Diámetro de descarga	$4\ ''$	$4\ ''$
Caudal óptimo	$110\ m^3/h$	$120\ m^3/h$
Presión óptima	$8\ m.c.a$	$10\ m.c.a$
Peso	$70\ kgf$	$70\ kgf$
Pasaje de sólidos	$100\ mm$	$100\ mm$

Dirección: Brown 1556. Venado Tuerto. Santa Fe
Teléfono: (03462) 434981 – 463675 – 429885
Página web: www.bombascarignano.com.ar
E-mail: info@bombascarignano.com.ar

Características:

La bomba es fabricada casi en su totalidad con fundición gris de alta dureza.

Su eje es de acero inoxidable calidad AISI 304. Este es rectificado y balanceado electrónicamente y va montado sobre dos rodamientos de blindaje doble.

Posee un sistema de sellado compuesto por un sello mecánico. Cuentan además con un orificio de drenaje que impide el paso del líquido a los rodamientos ante una eventual falla del sello.

En caso de utilizar un motor eléctrico para hacer funcionar la bomba este puede ser trifásico (se recomienda colocar en la alimentación un guardamotor u otro elemento de protección similar) o monofásico. También pueden utilizarse motores a explosión. Tener el eje libre le permite adaptarse de forma sencilla a diversos tipos de transmisiones de potencia (ver eje en las dimensiones).

Los ejes del motor y la bomba se pueden acoplar mediante un manchón elástico de alta calidad (no suministrado con el producto). El motor eléctrico puede solicitarse en conjunto con la bomba, el manchón elástico y una base metálica que cubre las partes rotativas para mayor seguridad.

La boca de aspiración y la se impulsión poseen una brida con rosca hembra normalizada ISO 228-1 tipo BSPP (ver medida en dimensiones). La primera está orientada horizontalmente y la segunda verticalmente.

Es una bomba robusta, de fácil mantenimiento y reparación económica ya que está fabricada con componentes universales.

Una ventaja que tienen las bombas superficiales frente a otras es la posibilidad de bombear líquidos a alta temperatura que no excedan los 80 °C.

Recomendaciones:

En caso de utilizar la bomba para movilizar líquidos muy agresivos puede solicitar un modelo especial que cuente con piezas fabricadas en bronce.

Debe controlarse que el sentido de giro sea en la dirección que indica la máquina con una flecha.

Dirección: Brown 1556. Venado Tuerto. Santa Fe
Teléfono: (03462) 434981 – 463675 – 429885
Página web: www.bombascarignano.com.ar
E-mail: info@bombascarignano.com.ar

Dimensiones:

Unidad de cotas: mm

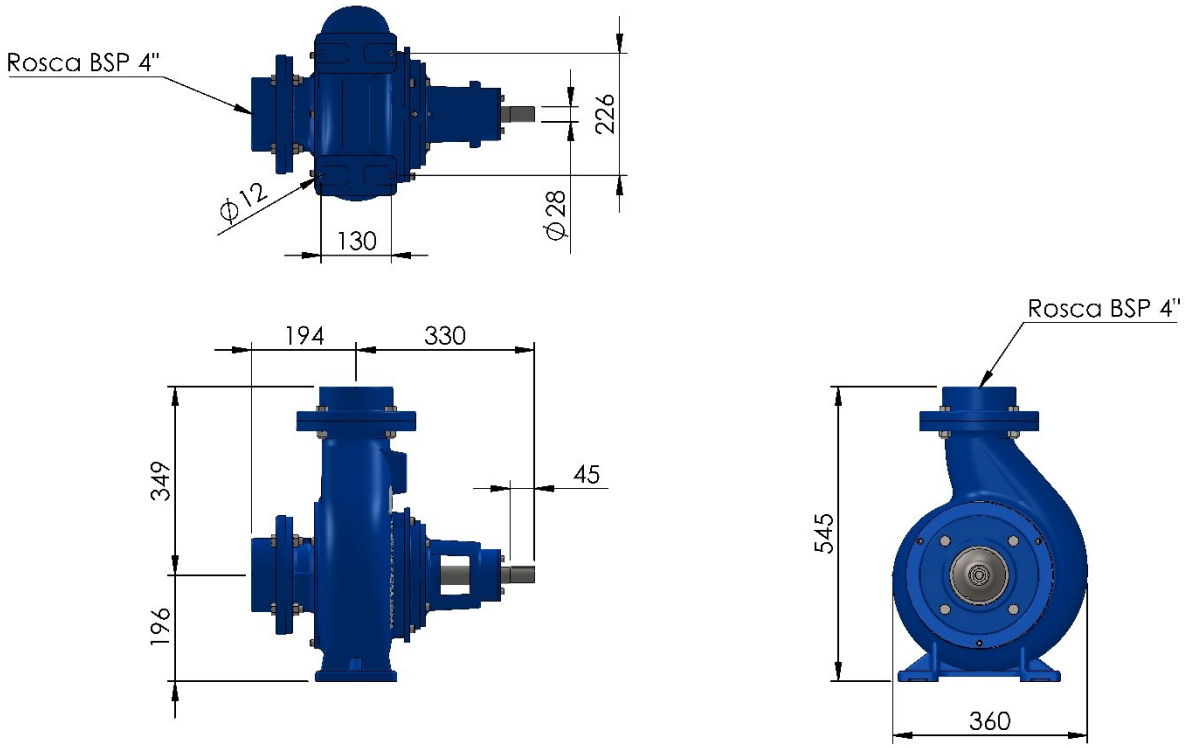

Rendimiento hidráulico:

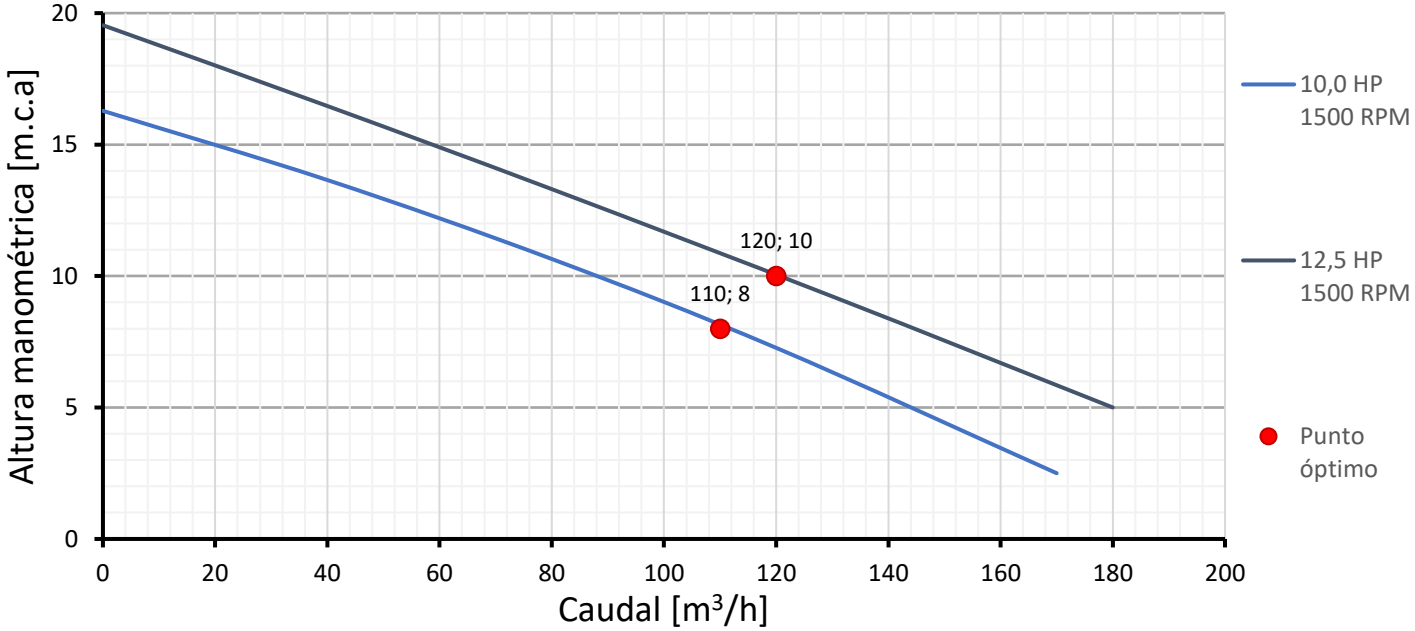

Dirección: Brown 1556. Venado Tuerto. Santa Fe
Teléfono: (03462) 434981 – 463675 – 429885
Página web: www.bombascarignano.com.ar
E-mail: info@bombascarignano.com.ar

Despiece:

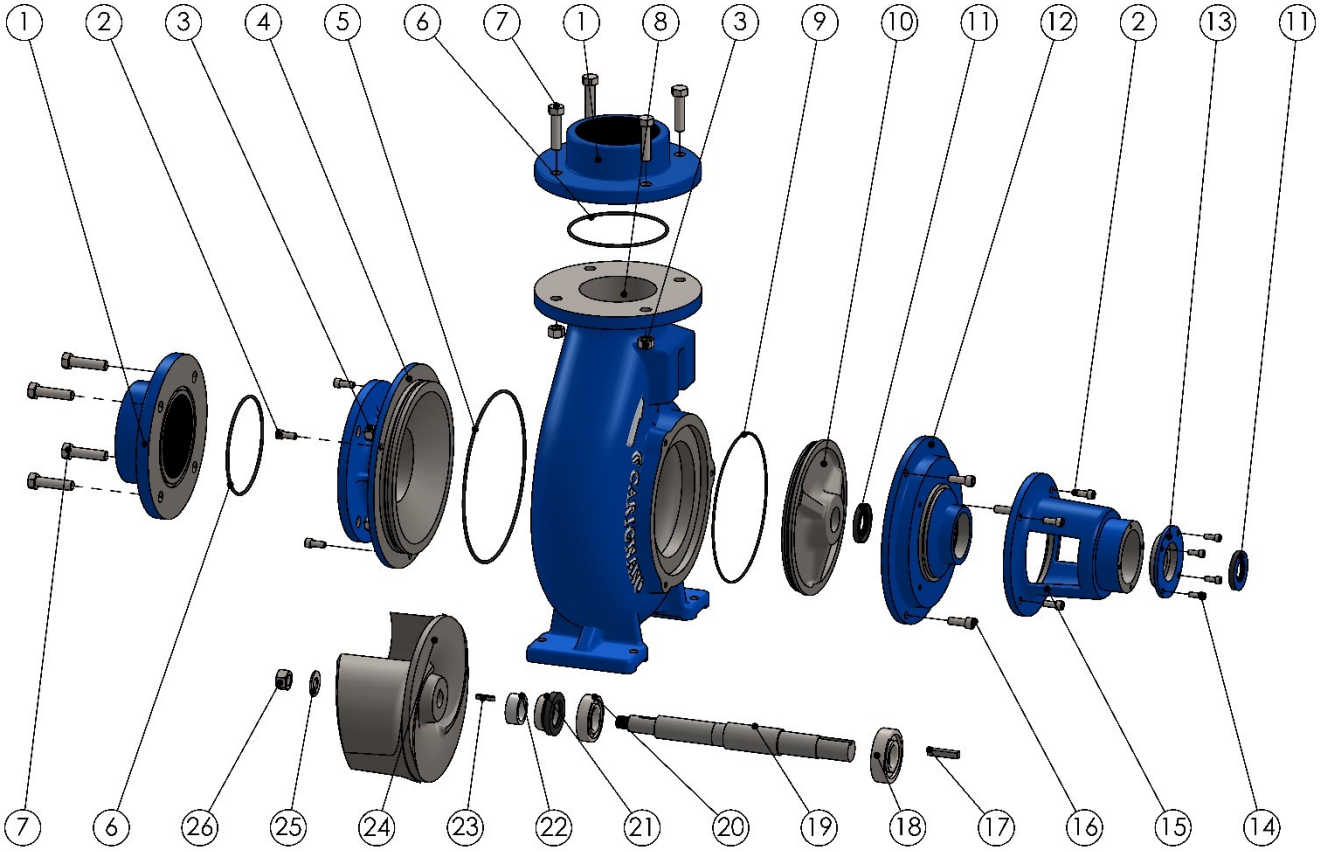

	Pieza	Código Mecanizado	Cant	Características
1	Brida	051000BI	2	Fundición gris
2	Tornillo	5/16" x 3/4" x 18 h/1"	7	Acero inoxidable
3	Tuerca	1/2" x 13 h/1"	8	Acero galvanizado
4	Tapa brida	TAP.BR-E1000	1	Fundición gris
5	O 'ring	OR267	1	Buna-N
6	O 'ring	OR250	2	Buna-N
7	Tornillo	1/2" x 2" x 13 h/1"	8	Acero galvanizado
8	Cámara	CAM-1000	1	Fundición gris
9	O 'ring	OR169	1	Buna-N
10	Portasello	POR.SE-BA750	1	Fundición gris
11	Retén	30x52x7	2	Nitrilo
12	Cuerpo intermedio	CUE.IT-BA750	1	Fundición gris
13	Portarretén	POR.RE-C20-E500	1	Fundición gris
14	Tornillo	1/4" x 5/8" x 20	4	Acero inoxidable

	Pieza	Código Mecanizado	Cant	Características
15	Cono superior	CON.SU-C2-BA750	1	Fundición gris
16	Tornillo	3/8" x 1" x 16 h/1"	3	Acero inoxidable
17	Chaveta	DIN 6885 AB 8x8x44	1	Acero AISI 1045
18	Rodamiento	6306-2RS-C3	1	Bolas rígidas
19	Eje	T304-PEL1000	1	Acero inoxidable
20	Rodamiento	6206	1	Bolas rígidas
21	Sello mecánico	301-30 SS	1	Eje Φ30 mm
22	Buje	BUJ-E1000	1	Grilon
23	Chaveta	DIN 6885 A 5x5x26	1	Acero AISI 1045
24	Impulsor	022000BI-10	1	Fundición gris
25	Arandela	5/8"	1	Acero galvanizado
26	Tuerca	5/8" x 18 h/1"	1	Acero inoxidable

Dirección: Brown 1556. Venado Tuerto. Santa Fe
Teléfono: (03462) 434981 – 463675 – 429885
Página web: www.bombascarignano.com.ar
E-mail: info@bombascarignano.com.ar

Vista en corte:

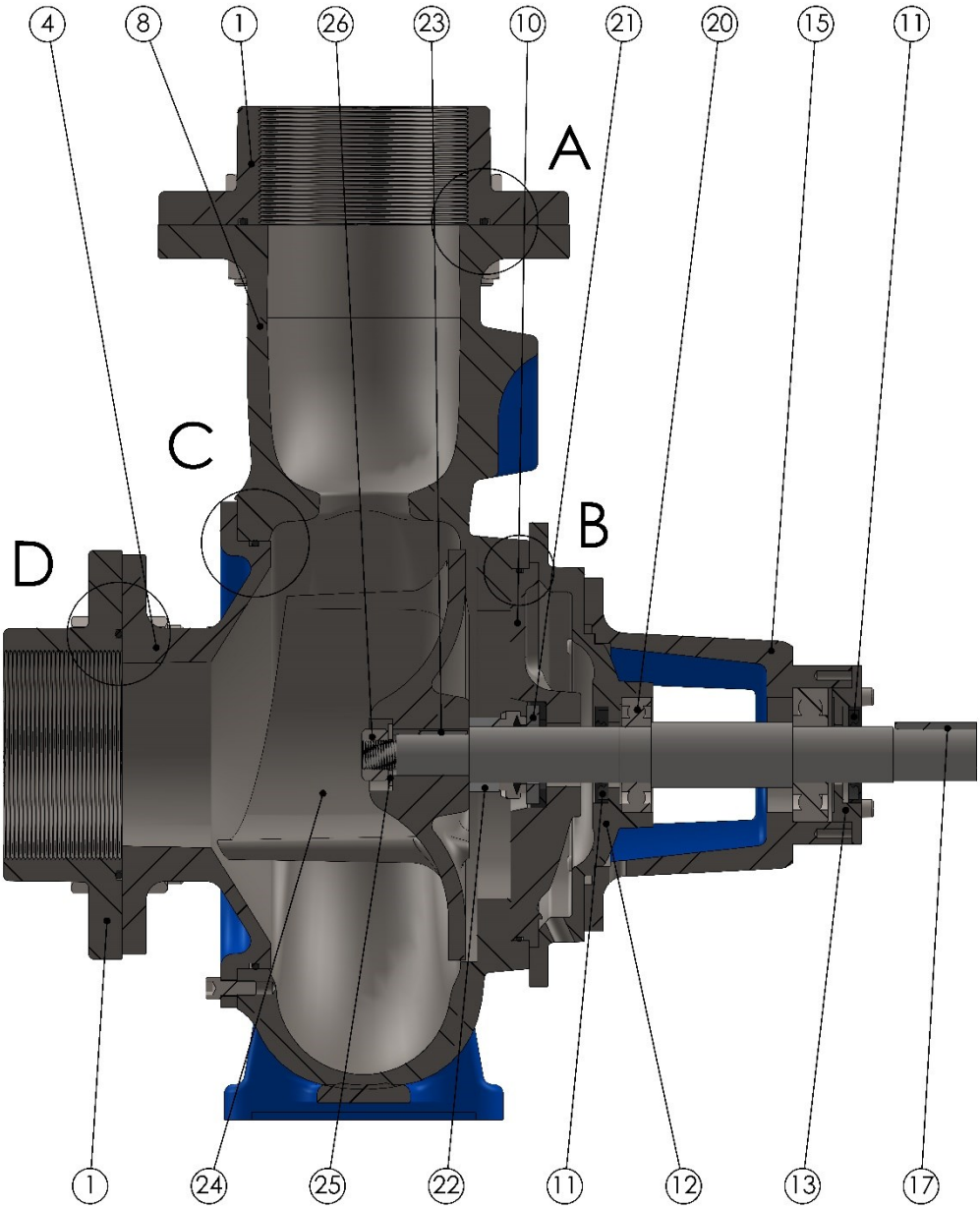

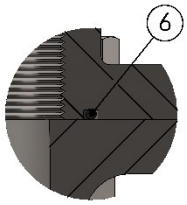

DETALLE A

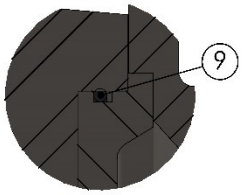

DETALLE B

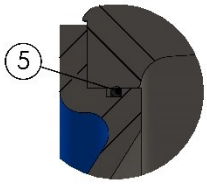

DETALLE C

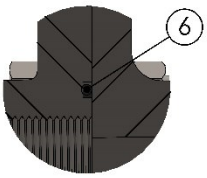

DETALLE D

Dirección: Brown 1556. Venado Tuerto. Santa Fe
Página web: www.bombascarignano.com.ar
Teléfono: (03462) 434981 – 463675 – 429885
E-mail: info@bombascarignano.com.ar

Fotos:

Dirección: Brown 1556. Venado Tuerto. Santa Fe
Teléfono: (03462) 434981 – 463675 – 429885
Página web: www.bombascarignano.com.ar
E-mail: info@bombascarignano.com.ar